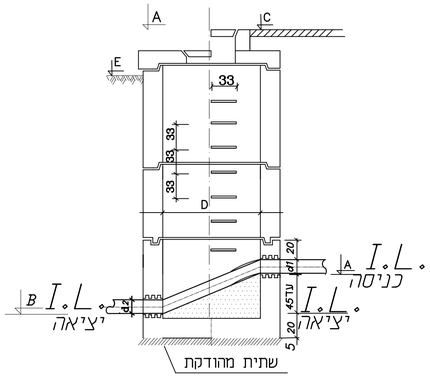

שוחת מפל פנימי

הערות

- A - רום תחתית צנור כניסה
- B - רום תחתית צנור יציאה
- C - רום פני ריצוף
- E - רום פני קרקע
- H - העומק המקורב של השוחה

לפי חתך לאורך

אם לא צויין אחרת יהיה שיפוע המפל בשוחה זהה לשיפוע הקו.
אם שיפוע הקו הנכנס, שונה משיפוע הקו היוצא, יהיה שיפוע המפל לפי ממוצע השיפועים.

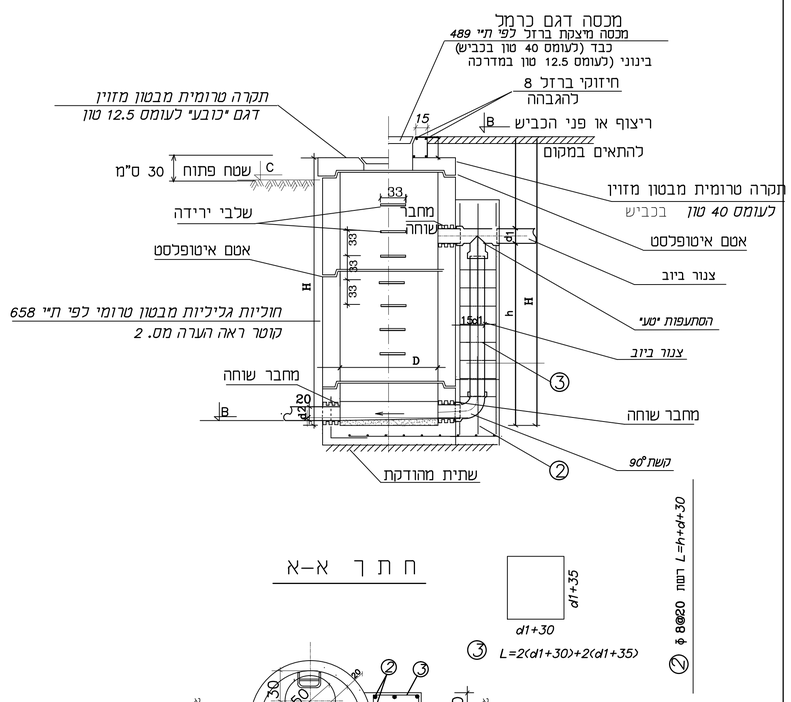

חתך א-א

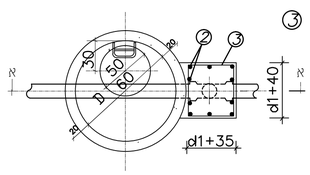

תנוחה

מפל חיצוני אך ורק בתחום המגרש

דגם MULTIDROP
תוצרת "זולפמן תעשיות בע"מ"

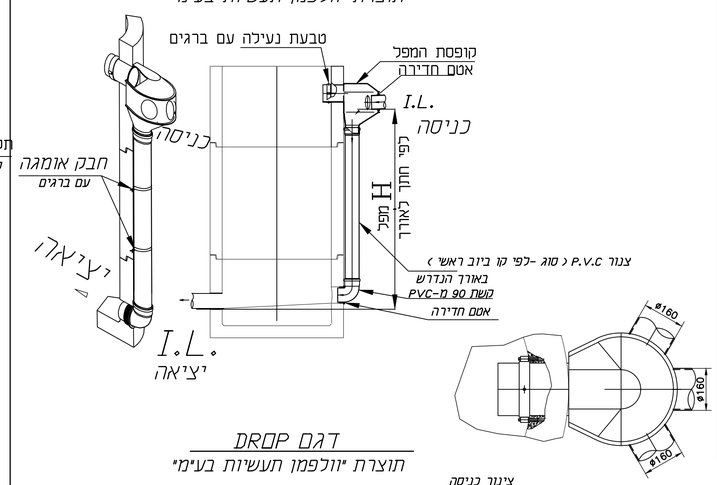

DROP דגם
תוצרת "זולפמן תעשיות בע"מ"

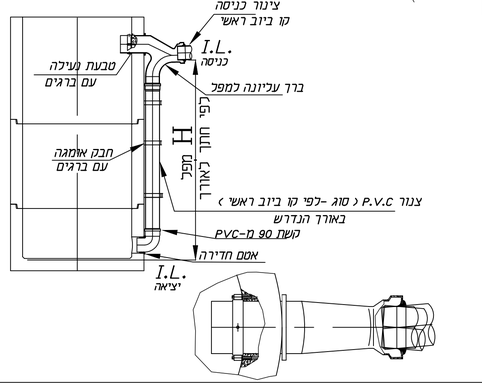

הערה

חל איסור מוחלט על ביצוע מפל חיצוני מסוג DROP MULTIDROP-1 בתחום הכביש או מדרכה.

שינוי מספר REV.NO	נושא שינוי	תאריך DATE	חתימה SIGNATURE

סטנדרט

נושא הגליון SUBJECT OF DRAWING: שוחת בקרה עם מפל

DESIGNE תכנן: אלה	DATE תאריך: DATE		מספר גליון: ST-101
DRAWN שרטט:	SCALE קנ"מ: SCALE		FILE שבע: ST-101

"עין אפק"
תאגיד מים וביוב
רחוב המלאכה 21,פארק אפק ראש העין
טל: 073-7151150 פקס: 073-7151155
E-mail: einafek@einafek.co.il

לעיון ◯
למכרז ◯
לביצוע ⊙ 12.4.10

D:\PRATIM\ST-101.dwg, 12/04/2010 21:37:49, 1:1